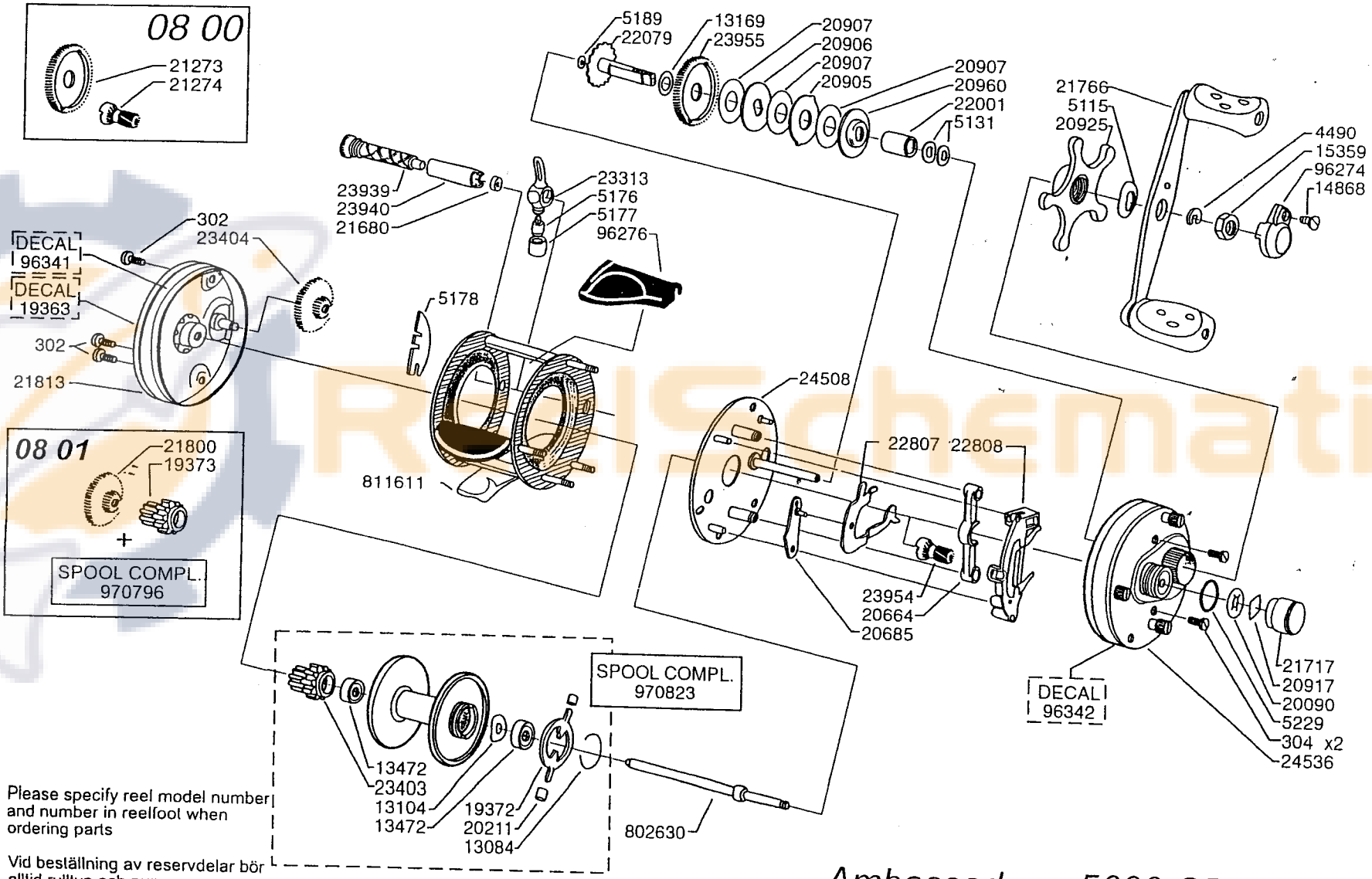

Please specify reel model number and number in reelfoot when ordering parts

Vid beställning av reservdelar bör alltid rulltyp och nummer-beteckning under rullfoten anges

Ambassadeur 5600 CB 08 02

1014285 (901938 A) Red

34-12154-7

ReelSchematic